ΤΥΠΙΚΗ ΔΙΑΤΟΜΗ (Α-Α) ΚΥΚΛΙΚΟΥ ΚΟΜΒΟΥ
ΚΛΙΜ. 1:100

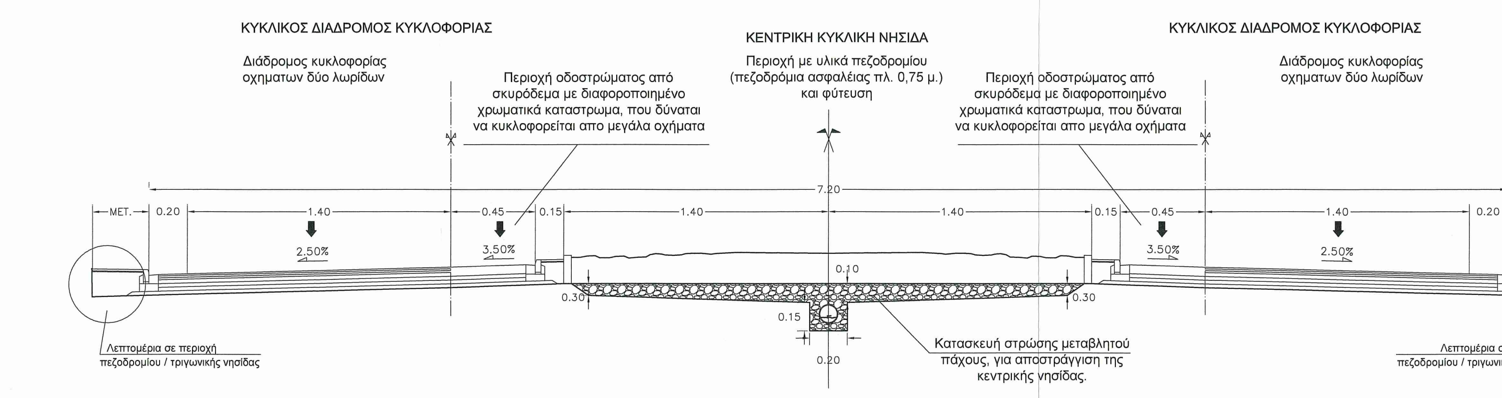

ΤΥΠΙΚΗ ΔΙΑΤΟΜΗ ΠΕΡΙΜΕΤΡΙΚΗΣ ΟΔΟΥ ΜΕ ΔΙΕΥΡΥΝΣΗ ΤΗΣ ΚΕΝΤΡΙΚΗΣ ΝΗΣΙΔΑΣ
ΚΛΙΜ. 1:100

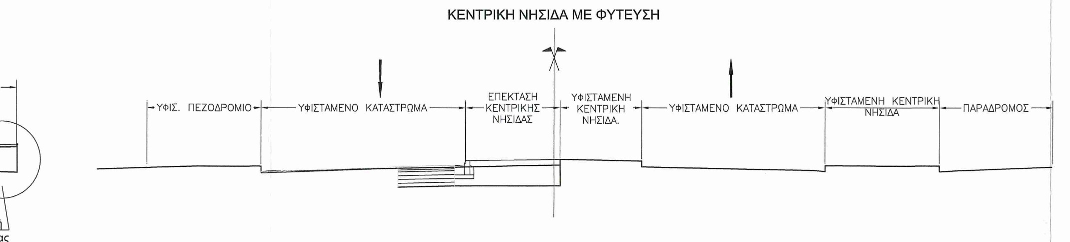

ΤΥΠΙΚΗ ΔΙΑΤΟΜΗ ΚΛΑΔΟΥ ΟΔΟΥ ΑΓΙΟΥ ΑΡΤΕΜΙΟΥ ΠΕΡΙΟΧΗ PARKING
ΚΛΙΜ. 1:100

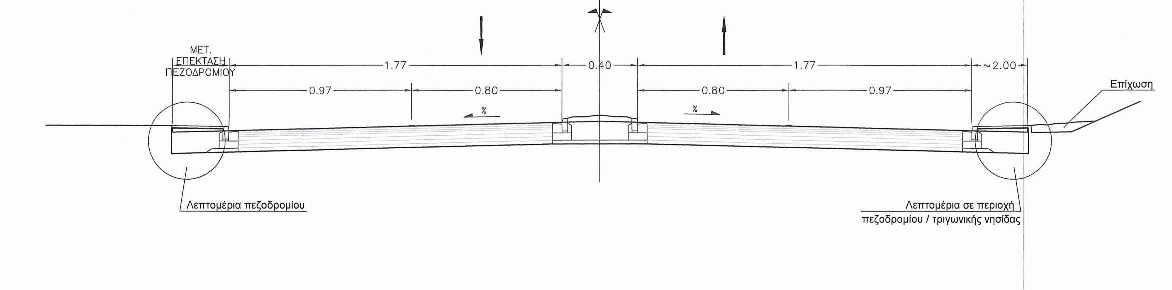

ΤΥΠΙΚΗ ΔΙΑΤΟΜΗ ΕΘΝΙΚΗΣ ΟΔΟΥ ΜΕ ΚΕΝΤΡΙΚΗ ΝΗΣΙΔΑ
ΚΛΙΜ. 1:100

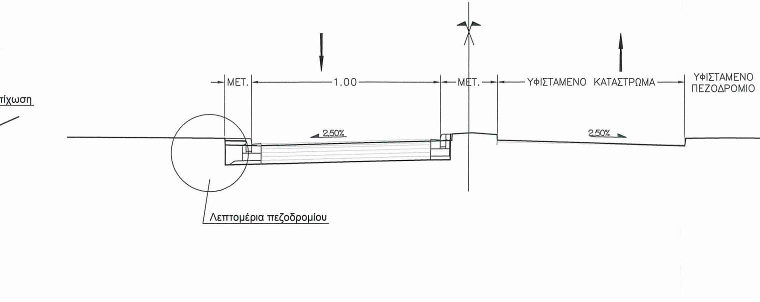

ΤΥΠΙΚΗ ΔΙΑΤΟΜΗ ΚΛΑΔΟΥ ΟΔΟΥ ΑΙΑΚΙΔΩΝ
ΚΛΙΜ. 1:100

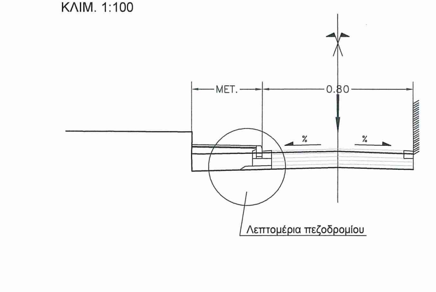

ΔΙΑΤΟΜΗ ΟΔΟΣΤΡΩΜΑΤΟΣ
ΚΛ. 1:20

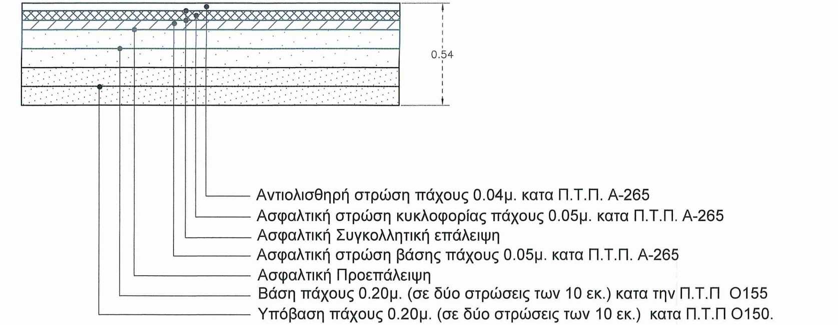

ΔΙΑΤΟΜΗ ΟΔΟΣΤΡΩΜΑΤΟΣ ΑΠΟ ΣΚΥΡΟΔΕΜΑ
ΚΛ. 1:20

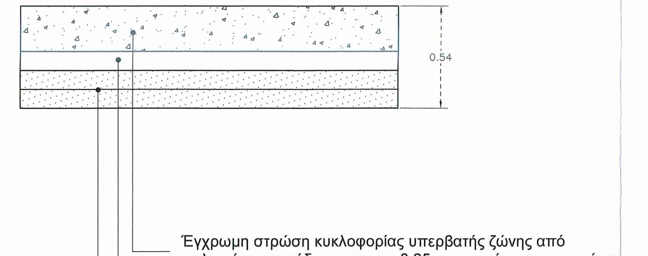

ΔΙΑΤΟΜΗ ΠΕΖΟΔΡΟΜΩΝ ΑΠΟ ΚΥΒΟΛΙΘΟΥΣ
ΚΛ. 1:20

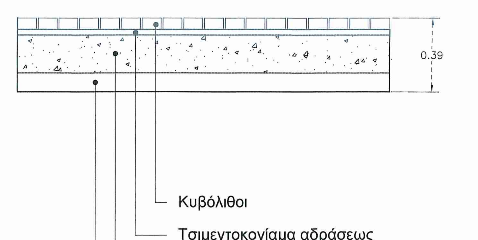

ΛΕΠΤΟΜΕΡΕΙΑ - ΚΡΑΣΠΕΔΟΡΕΙΘΡΟ σε θέσεις νησίδων
ΚΛ. 1:10

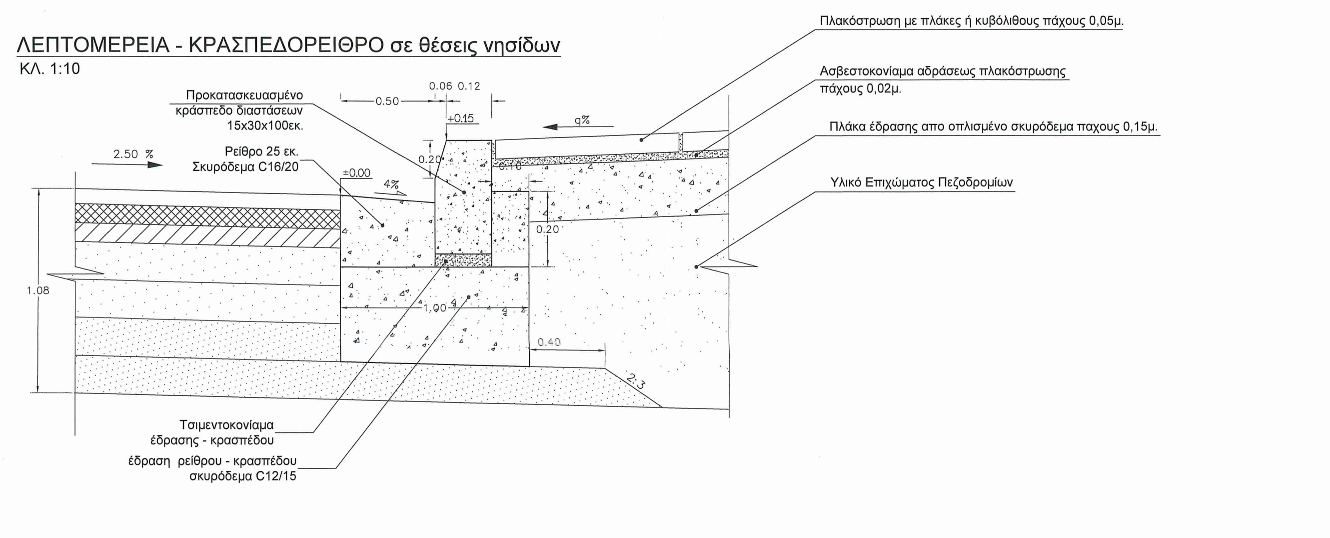

ΛΕΠΤΟΜΕΡΕΙΑ - ΚΡΑΣΠΕΔΟΡΕΙΘΡΟ σε θέσεις πεζοδρομίων
ΚΛ. 1:10

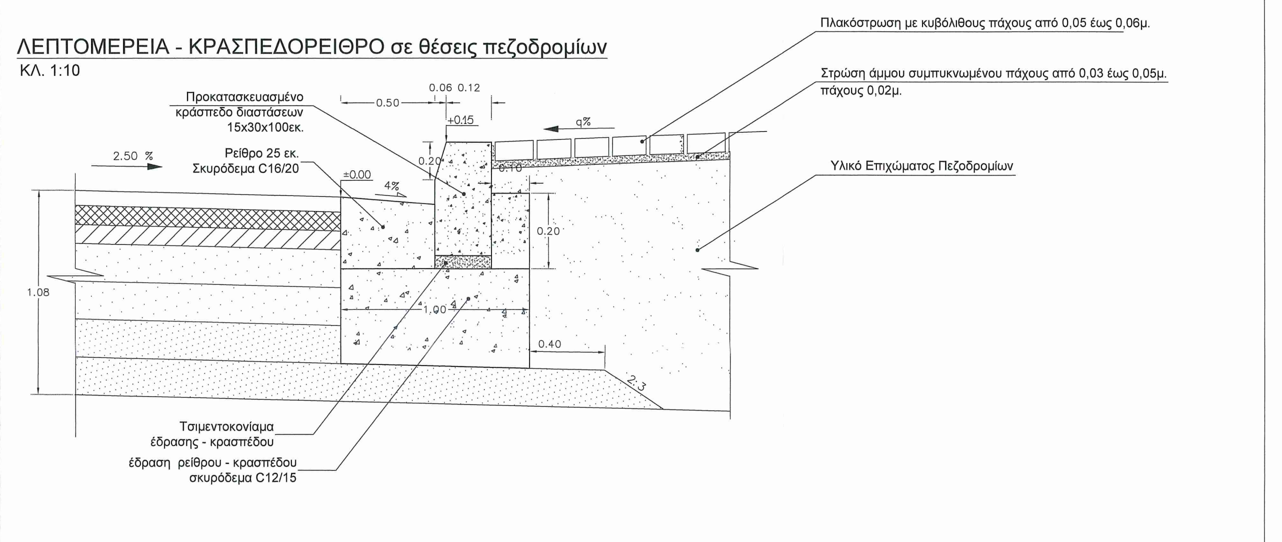

ΤΥΠΙΚΗ ΔΙΑΜΟΡΦΩΣΗ ΠΕΖΟΔΡΟΜΙΟΥ ΣΕ ΘΕΣΕΙΣ ΔΙΑΒΑΣΕΩΝ ΠΕΖΩΝ
ΚΛ. 1:100

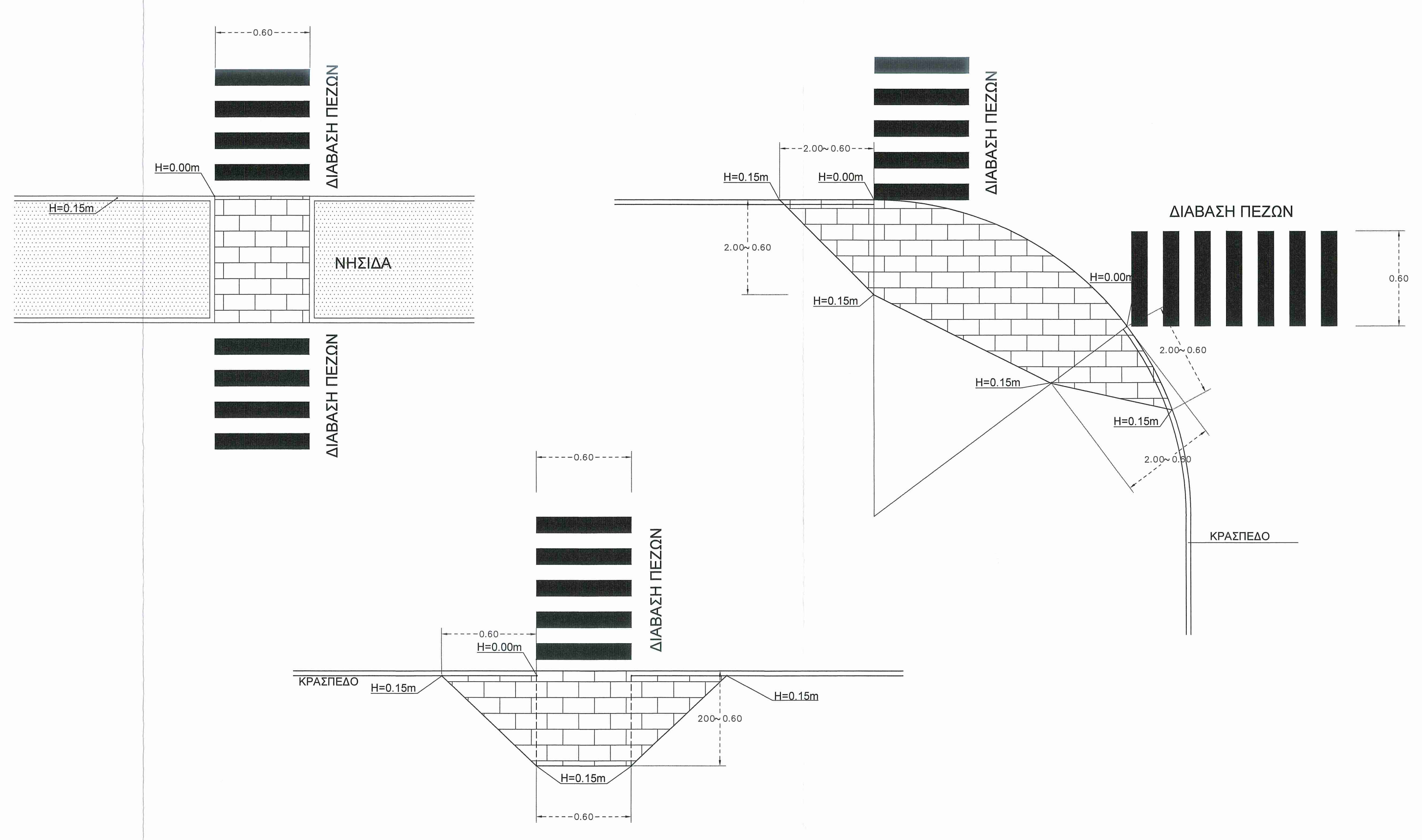

ΚΥΡΙΟΣ ΤΟΥ ΕΡΓΟΥ	ΕΛΛΗΝΙΚΗ ΔΗΜΟΚΡΑΤΙΑ ΠΕΡΙΦΕΡΕΙΑ ΗΠΕΙΡΟΥ ΝΟΜΟΣ ΑΡΤΑΣ ΔΗΜΟΣ ΑΡΤΑΙΩΝ	
ΕΡΓΟ	ΜΕΛΕΤΗ ΚΥΚΛΙΚΟΥ ΚΟΜΒΟΥ ΕΠΙ ΤΗΣ Ε.Ο. ΑΘΗΝΩΝ - ΙΩΑΝΝΙΝΩΝ ΣΤΟ ΥΨΟΣ ΤΗΣ ΟΔΟΥ ΒΕΝΙΖΕΛΟΥ	
ΘΕΣΗ	ΔΗΜΟΣ ΑΡΤΑΙΩΝ	
ΚΑΤΗΓΟΡΙΑ & ΣΤΑΔΙΟ ΜΕΛΕΤΗΣ	ΟΡΙΣΤΙΚΗ ΜΕΛΕΤΗ ΚΥΚΛΙΚΟΥ ΚΟΜΒΟΥ	
ΤΙΤΛΟΣ ΣΧΕΔΙΟΥ	ΤΥΠΙΚΕΣ ΔΙΑΤΟΜΕΣ	Κωδ. Σχεδίου: ΤΔ-1 Κλίμακα: ΔΙΑΦΟΡΕΣ

ΕΚΠΟΝΗΣΗ ΜΕΛΕΤΗΣ

ΒΙΩΣΙΜΗ ΠΟΛΗ
ΔΙΚΤΥΟ ΠΟΛΕΩΝ ΓΙΑ ΤΗ ΒΙΩΣΙΜΗ ΑΝΑΠΤΥΞΗ ΚΑΙ ΚΥΚΛΙΚΗ ΟΙΚΟΝΟΜΙΑ
ΑΣΤΙΚΗ ΜΗ ΚΕΡΔΟΣΚΟΠΙΚΗ ΕΤΑΙΡΕΙΑ
ΔΗΜ. ΓΟΥΝΑΡΗ 25 - 165 62 ΓΛΥΦΑΔΑ Ν. ΑΤΤΙΚΗΣ
ΤΗΛ. 215 2154808
ΑΦΜ: 997006605 - ΔΟΥ: ΓΛΥΦΑΔΑΣ - ΓΕΜΗ: 143108245000

ΜΕΛΕΤΗΤΗΣ

Μ. ΠΑΡΑΣΚΕΥΟΠΟΥΛΟΣ & ΣΥΝΕΡΓΑΤΕΣ ΣΥΜΒΟΥΛΟΙ ΜΗΧΑΝΙΚΟΙ Ε.Ε.

Μ. ΠΑΡΑΣΚΕΥΟΠΟΥΛΟΣ & ΣΥΝΕΡΓΑΤΕΣ ΣΥΜΒΟΥΛΟΙ ΜΗΧΑΝΙΚΟΙ Ε.Ε.
Πλαπούτα 2 - Αθήνα 114 73
ΤΗΛ. 210 8212265 - 210 8228860
ΑΦΜ: 997938410 - ΔΟΥ: Δ' ΑΘΗΝΩΝ

ΑΘΗΝΑ, ΦΕΒΡΟΥΑΡΙΟΣ 2021

Σφραγίδα / Υπογραφή

ΕΛΕΓΧΘΗΚΕ
Αγγελος Σακκας
Πολιτικός Μηχανικός
Σφραγίδα / Υπογραφή

ΘΕΩΡΗΘΗΚΕ
Η Διευθύντρια
Σοφία Γρύλλια
ΕΛΛΗΝΙΚΗ ΔΗΜΟΚΡΑΤΙΑ ΔΗΜΟΣ ΑΡΤΑΙΩΝ
Σφραγίδα / Υπογραφή