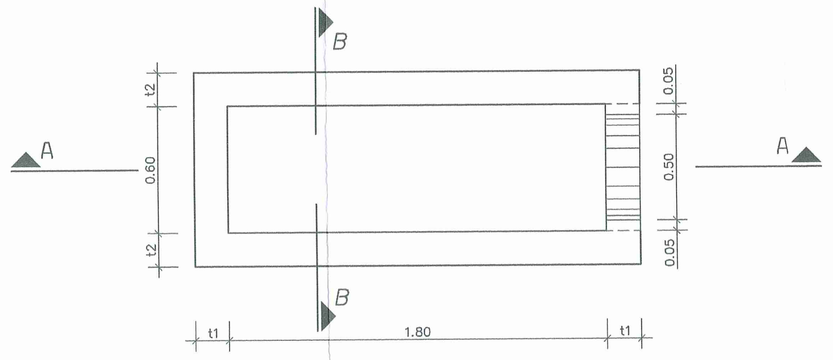

ΚΑΤΟΨΗ ΤΕΜΑΧΙΟΥ ΒΑΣΗΣ
ΚΛ. 1:20

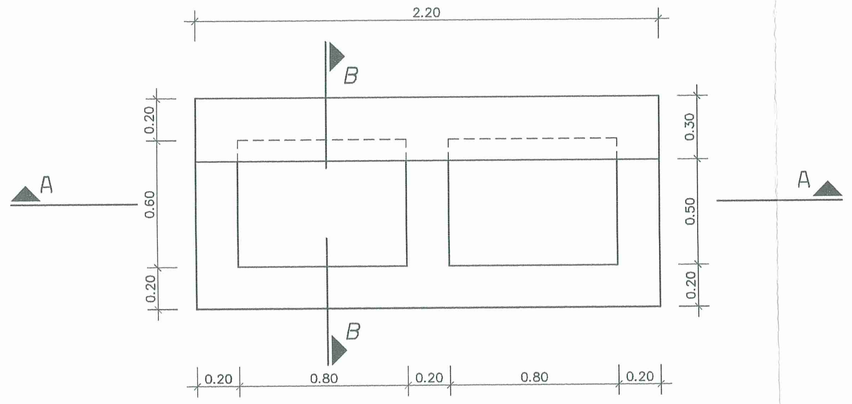

ΚΑΤΟΨΗ ΤΕΜΑΧΙΟΥ ΣΤΕΨΗΣ
ΚΛ. 1:20

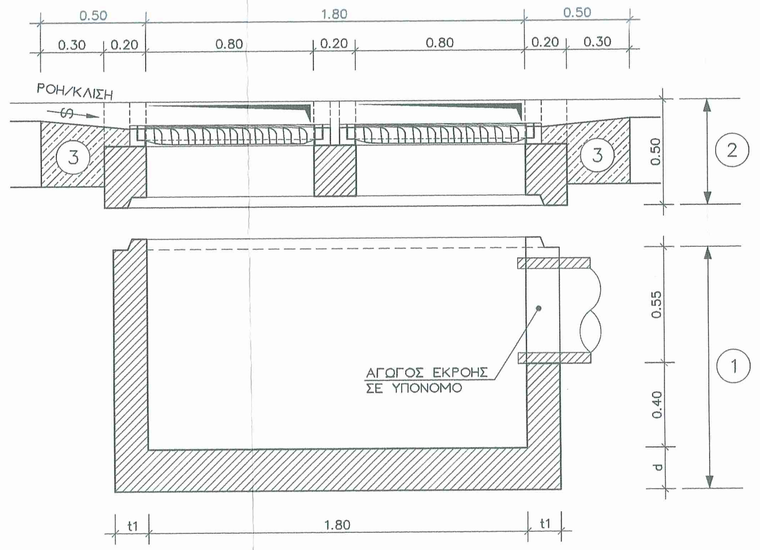

ΤΟΜΗ Α-Α
ΚΛ. 1:20

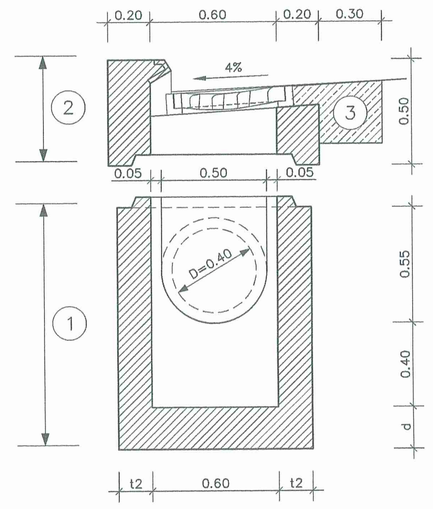

ΤΟΜΗ Β-Β
ΚΛ. 1:20

ΠΕΡΙΓΡΑΦΗ ΤΜΗΜΑΤΩΝ ΦΡΕΑΤΙΟΥ

1. ΠΡΟΚΑΤΑΣΚΕΥΑΣΜΕΝΗ ΒΑΣΗ ΦΡΕΑΤΙΟΥ
2. ΠΡΟΚΑΤΑΣΚΕΥΑΣΜΕΝΗ ΣΤΕΨΗ ΚΑΙ ΚΟΡΩΝΙΔΑ
3. ΕΓΧΥΤΟ ΣΚΥΡΟΔΕΜΑ C16/20 (ΡΕΙΘΡΟ)

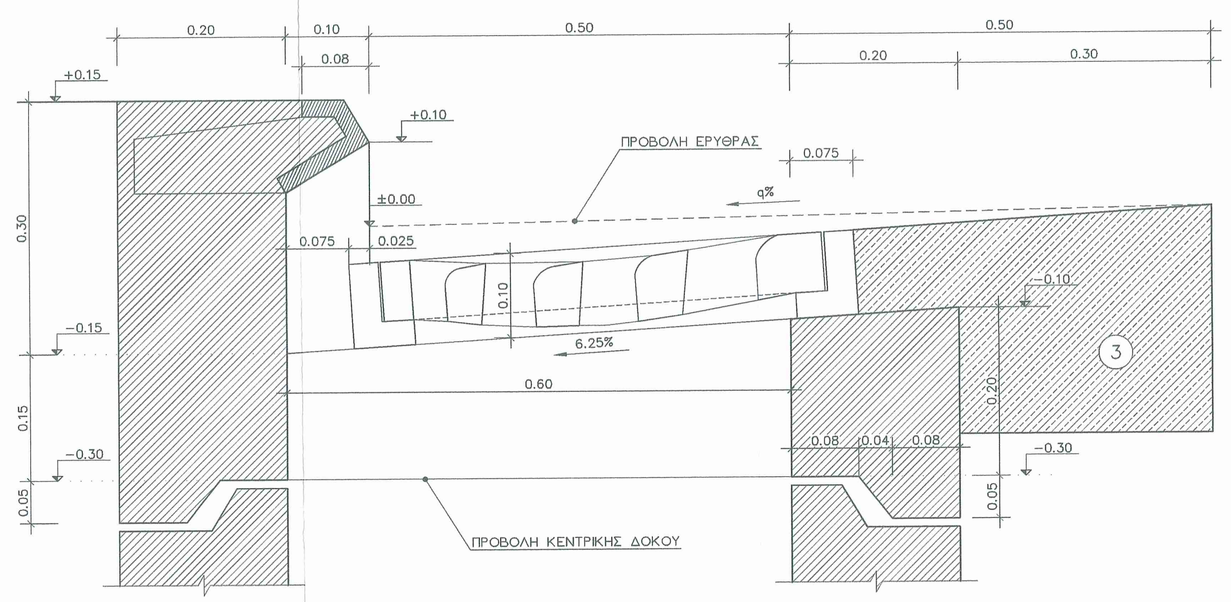

ΛΕΠΤΟΜΕΡΕΙΕΣ ΣΤΕΨΗΣ ΚΑΙ ΚΟΡΩΝΙΔΑΣ
ΚΛ. 1:5

ΛΕΠΤΟΜΕΡΕΙΑ ΧΥΤΟΣΙΔΗΡΗΣ ΣΧΑΡΑΣ ΜΕ ΠΛΑΙΣΙΟ
ΚΛ. 1:5

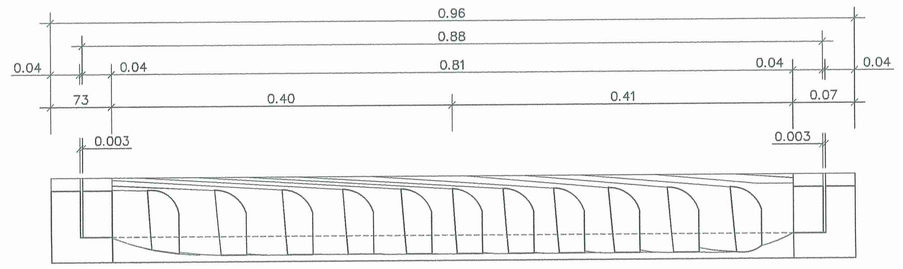

ΤΟΜΗ Α-Α

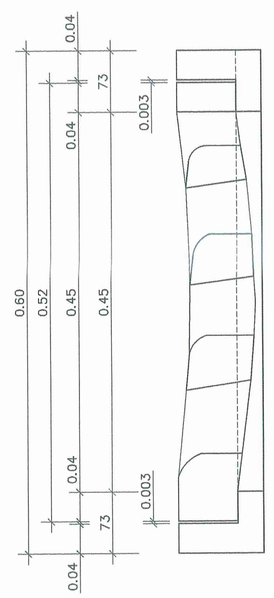

ΤΟΜΗ Β-Β

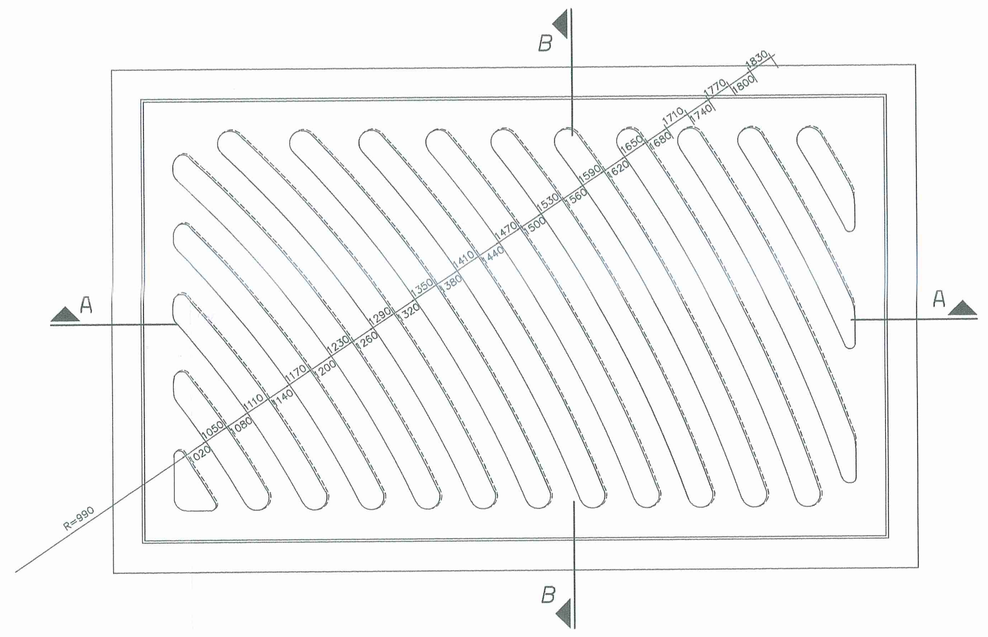

ΚΑΤΟΨΗ

ΕΙΔΙΚΟ ΜΕΤΑΛΛΙΚΟ ΜΕΤΩΠΟ
ΚΛ. 1:5

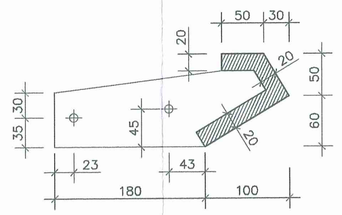

ΛΕΠΤΟΜΕΡΕΙΑ

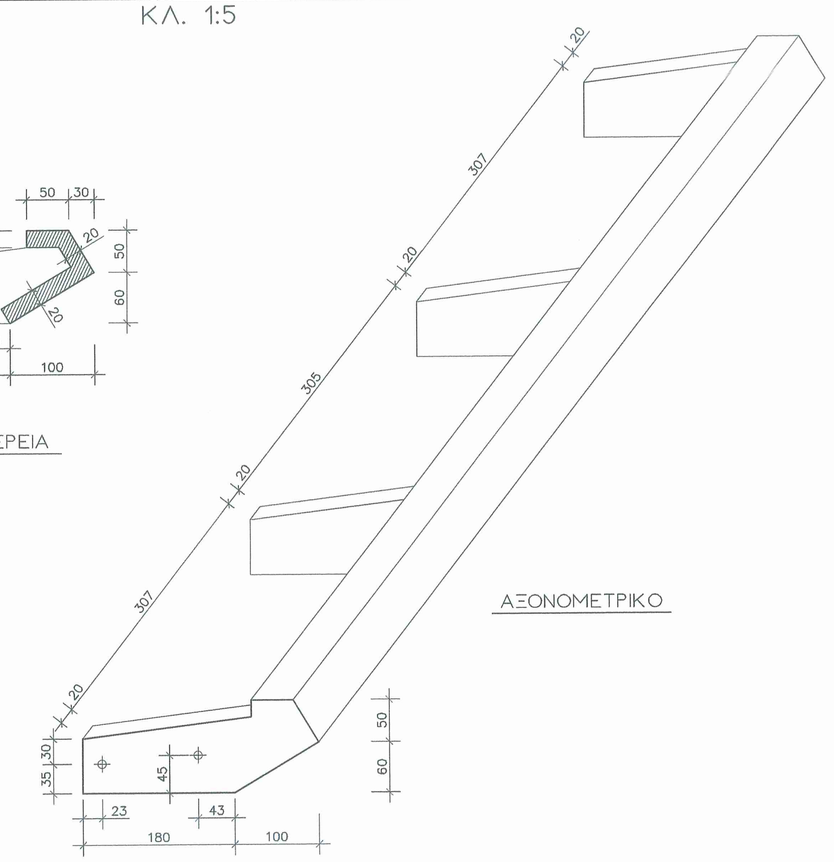

ΑΞΟΝΟΜΕΤΡΙΚΟ

ΚΥΡΙΟΣ ΤΟΥ ΕΡΓΟΥ	ΕΛΛΗΝΙΚΗ ΔΗΜΟΚΡΑΤΙΑ ΠΕΡΙΦΕΡΕΙΑ ΗΠΕΙΡΟΥ ΝΟΜΟΣ ΑΡΤΑΣ ΔΗΜΟΣ ΑΡΤΑΙΩΝ		
ΕΡΓΟ	ΜΕΛΕΤΗ ΚΥΚΛΙΚΟΥ ΚΟΜΒΟΥ ΕΠΙ ΤΗΣ Ε.Ο. ΑΘΗΝΩΝ - ΙΩΑΝΝΙΝΩΝ ΣΤΟ ΥΨΟΣ ΤΗΣ ΟΔΟΥ ΒΕΝΙΖΕΛΟΥ		
ΘΕΣΗ	ΔΗΜΟΣ ΑΡΤΑΙΩΝ		
ΚΑΤΗΓΟΡΙΑ & ΣΤΑΔΙΟ ΜΕΛΕΤΗΣ	ΟΡΙΣΤΙΚΗ ΜΕΛΕΤΗ ΚΥΚΛΙΚΟΥ ΚΟΜΒΟΥ		
ΤΙΤΛΟΣ ΣΧΕΔΙΟΥ	ΤΥΠΙΚΑ ΦΡΕΑΤΙΑ ΥΔΡΟΣΥΛΛΟΓΗΣ ΣΕ ΚΡΑΣΠΕΔΟΡΕΙΘΡΟ	Κωδ. Σχεδίου	Y-2
		Κλίμακα:	1:20

ΕΚΠΟΝΗΣΗ ΜΕΛΕΤΗΣ

ΒΙΩΣΙΜΗ ΠΟΛΗ
ΔΙΚΤΥΟ ΠΟΛΕΩΝ

ΒΙΩΣΙΜΗ ΠΟΛΗ
ΔΙΚΤΥΟ ΠΟΛΕΩΝ ΓΙΑ ΤΗ ΒΙΩΣΙΜΗ ΑΝΑΠΤΥΞΗ ΚΑΙ ΚΥΚΛΙΚΗ ΟΙΚΟΝΟΜΙΑ
ΑΣΤΙΚΗ ΜΗ ΚΕΡΔΟΣΚΟΠΙΚΗ ΕΤΑΙΡΕΙΑ
ΔΗΜ. ΓΟΥΝΑΡΗ 25 - 165 62 ΓΛΥΦΑΔΑ Ν. ΑΤΤΙΚΗΣ
ΤΗΛ. 215 2154808
ΑΦΜ: 997006605 - ΔΟΥ: ΓΛΥΦΑΔΑΣ - ΓΕΜΗ: 143108245000

ΜΕΛΕΤΗΤΗΣ

Μ. ΠΑΡΑΣΚΕΥΟΠΟΥΛΟΣ &
ΣΥΝΕΡΓΑΤΕΣ ΣΥΜΒΟΥΛΟΙ ΜΗΧΑΝΙΚΟΙ Ε.Ε.

ΑΘΗΝΑ, ΦΕΒΡΟΥΑΡΙΟΣ 2021

Μ. ΠΑΡΑΣΚΕΥΟΠΟΥΛΟΣ & ΣΥΝΕΡΓΑΤΕΣ
ΣΥΜΒΟΥΛΟΙ ΜΗΧΑΝΙΚΟΙ Ε.Ε.
Πλαπούτα 2 - Αθήνα 114 73
ΤΗΛ. 210 8212265 - 210 8228840
ΑΦΜ: 997938410 - ΔΟΥ: Δ' ΑΘΗΝΩΝ

Σφραγίδα / Υπογραφή

ΕΛΕΓΧΘΗΚΕ

Αγγελος Σακκας
Πολιτικός Μηχανικός

Σφραγίδα / Υπογραφή

ΘΕΩΡΗΘΗΚΕ

Η Διευθύντρια Υ.Υ.Δ
Σοφία Γιαλλια

Σφραγίδα / Υπογραφή